Вольтметры переменного тока

Ц1611.2, Ц1611.2-2

Виды приемки:

ОТК, РРР (для Ц1611.2)

ТУ 25-04.4013-80

Приборы предназначены для измерения напряжения в сетях переменного тока номинальной частотой 50 Гц электровозов и электропоезда железных дорог, а также для измерения напряжения в сетях энергетических установок судов.

По заявке заказчика приборы могут иметь функцию внутренней подсветки циферблата.

ЗАМЕНА

Прибор Ц1611.2 может использоваться для замены приборов Д151. При замене приборов Ц1611.2 устанавливается с промежуточным фланцем, который поставляется в зависимости от заказа.

Подсветка шкалы

Питание устройства внутренней подсветки происходит от сети постоянного тока напряжением 24 В или 48 В (по заказу).

Диапазоны измерения

Таблица 1 Диапазоны измерений вольтметров

Диапазоны измерений вольтметров	Способ подключения
0 – 30; 0 – 50; 0 – 150; 0 – 250; 0 – 500 В	непосредственное
0 – 12000 В	с трансформатором* напряжения 10000/380
0 – 30000 В	с трансформатором* напряжения 25000/380 с трансформатором* напряжения 25000/220 с трансформатором* напряжения 25000/100

* - трансформаторы в комплект поставки не входят.

Класс точности

1,5

Испытательное напряжение

2 кВ

Сопротивление изоляции между корпусом и электрическими цепями

не менее 40 МОм.

Время установления показаний: не более 3 с
Длина шкалы: 110 мм
Угол шкалы: 230°

Условия эксплуатации:
- диапазон рабочих температур: от -50°С до +55°С
- относительная влажность воздуха: 95% при +40°С

Приборы вибропрочные, виброустойчивые.
Степень защиты корпуса: IP44

Масса: не более 1 кг
Габаритные размеры:
- 80 x 80 x 162 мм (Ц1611.2)
- Ø 90 x 122 мм (Ц1611.2-2)

Межповерочный интервал: 6 лет
Средний срок службы: 25 лет
Гарантийный срок хранения: 3 года со дня изготовления
Гарантийный срок эксплуатации: 5 лет

Форма заказа

Вольтметр XXXXX.X – X – X – X

Тип прибора:

Ц1611.2	**Ц1611.2**
Ц1611.2-2	**Ц1611.2-2**

Диапазон измерений:

0 – 30 В	**1**
0 – 50 В	**2**
0 – 150 В	**3**
0 – 250 В	**4**
0 – 500 В	**5**
0 – 12000 В	**6**
0 – 30000 В	**7**

Напряжение питания подсветки:

нет	**1**
24 В	**2**
48 В	**3**

Тип подключения:

непосредственное	**1**
через трансформатор 10000/380	**2**
через трансформатор 25000/100	**3**
через трансформаторы 25000/220	**4**
через трансформаторы 25000/380	**5**

Кроме того необходимо указать:

1. Необходимость промежуточного фланца для Ц1611.2.
2. Вид приемки.
3. Номер ТУ.

Пример записи при заказе:
Вольтметр Ц1611.2-7-2-3, 30 кВ, 25000В/100В, с подсветкой циферблата с напряжением 24 В, ОТК, ТУ 25-04.4013-80.

www.vbrspb.ru

Габаритные и установочные размеры

Рис. 1

Ц1611.2

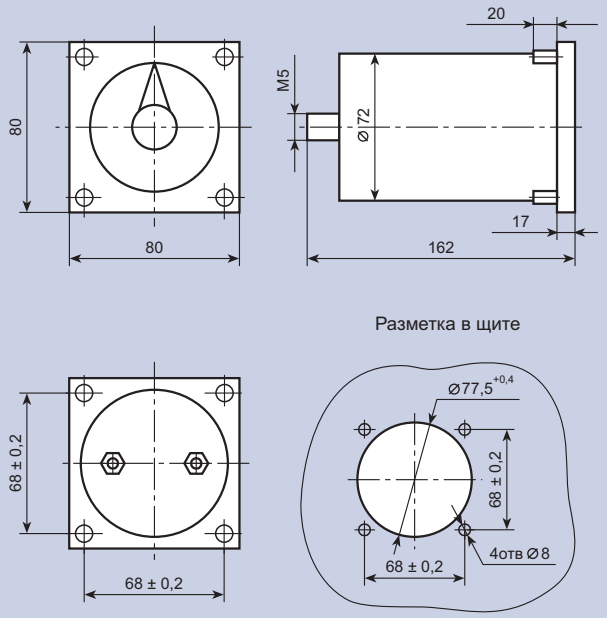

Схема подключения приборов

Рис. 3

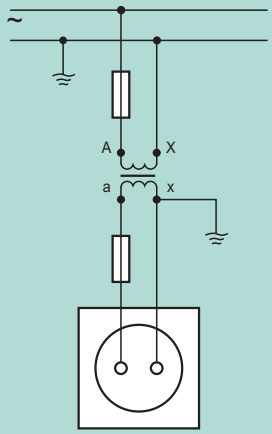

Габаритные и установочные размеры

Рис. 2
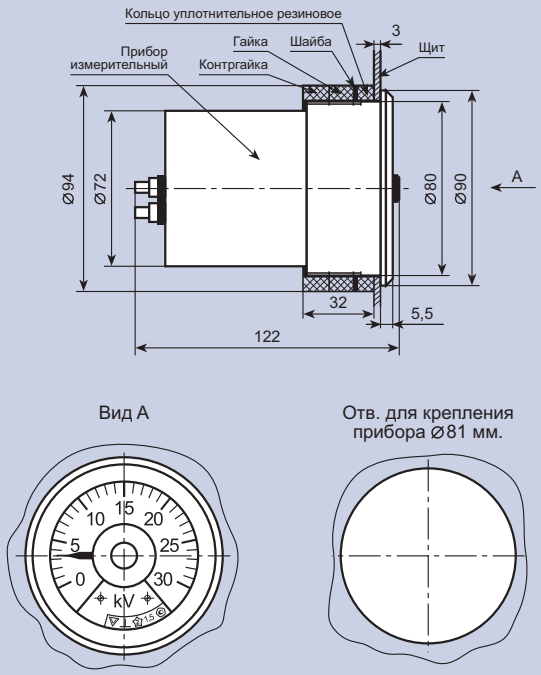
Ц1611.2-2