ВИБРАТОР
ПРИБОРОСТРОИТЕЛЬНЫЙ ЗАВОД

www.vbrspb.ru

ПРОМЫШЛЕННЫЙ ВИДЕОМОНИТОР
ВМП1225-АД

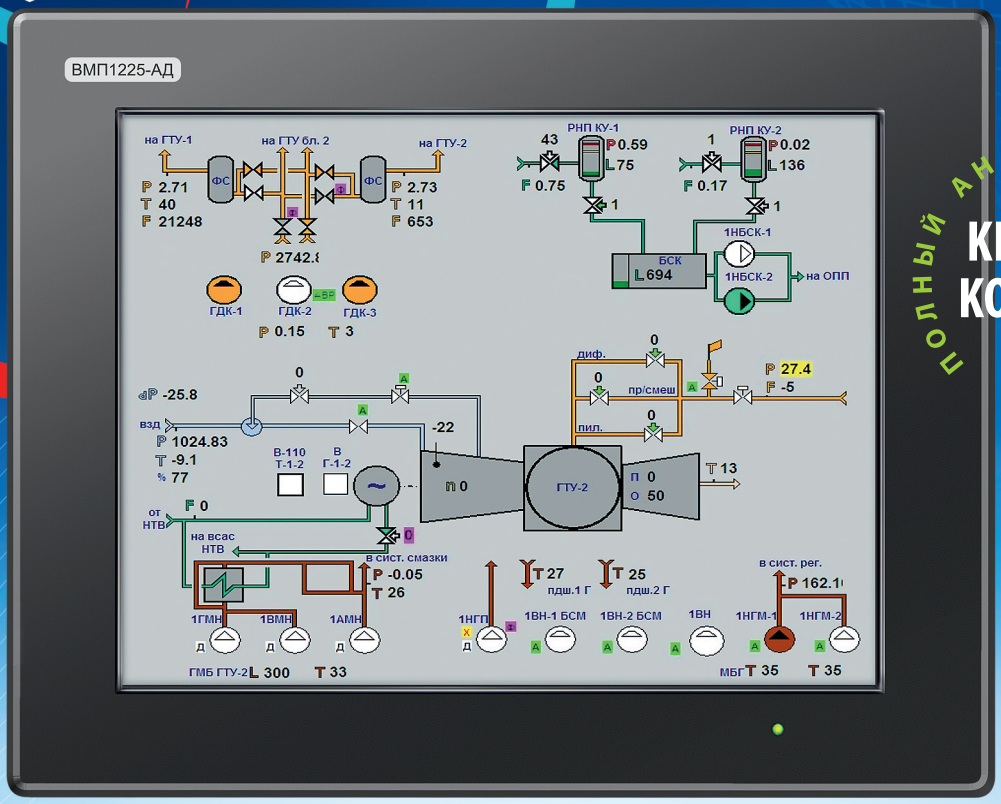

ПОЛНЫЙ АНАЛОГ МОНИТОРОВ
KFM-21e
KONTRON

СЕНСОРНЫЙ ЭКРАН

Виды приемки:

ЭМС-IV, А | ОТК, УО «Росэнергоатом» | ТУ 4032-0235-05755097-2010

Защитное стекло с двойным антибликовым напылением или сенсорный экран с RS-232 интерфейсом

Преимущества ВМП 1225-АД перед мониторами KFM-21e KONTRON:

Параметр	KFM-21e	ВМП1225-АД-8
Яркость	250 кд/м²	**500 кд/м²**
Тип подсветки	CCFL	**LED**
Наработка на отказ	минимум 20000 ч.	**минимум 50000 ч.**
Напряжение питания	24VDC/230VAC	**24VDC/220VAC/220VDC**
Потребляемая мощность	не более 65 ватт	**не более 35 ватт**
Вес	около 15 кг	**около 10 кг**

Преимущества

- Атомное исполнение, класс безопасности 2 или 3 по ОПБ 88/97 НП-001-97.
- Соответствие жёстким требованиям по ЭМС.
- Устойчивость к вибрации, ударам, повышенная сейсмостойкость.
- Антибликовое, антивандальное стекло.
- Сенсорный экран.

Монитор **ВМП1225-АД-8-Х-Х-Х** разработан в качестве замены ранее выпускаемому и применяемому на АЭС монитору KFM-21e фирмы KONTRON и является его полным аналогом в части габаритов, установочных размеров, входных интерфейсов и органов управления.

Монитор может применяться в составе автоматизированных систем измерения и управления на рабочих местах программно-технических комплексов системы верхнего блочного уровня управления АЭС, а также на электрических станциях и подстанциях объектов энергетики.

Основные характеристики

- **Тип матрицы:** TFT LCD.
- **Подсветка:** LED.
- **Типы входа:** VGA, DVI-D
- **Интерфейс сенсорного экрана:** USB или RS-232 (по заказу).

Углы обзора:
- по горизонтали – 170°
- по вертикали – 170°

Яркость знака: 500 кд/м²

Частота входного сигнала:
- кадровая – 45 - 80 Гц
- строчная – 15 - 250 КГц

Контрастность изображения: 650:1

Монитор предназначен для поставки на объекты использования атомной энергии и соответствует **НП-071-06, НП-031-01, НП-016-2000.**

Изготовление мониторов производится в соответствии с требованиями **ГОСТ 25804.1 – 25804.8.**

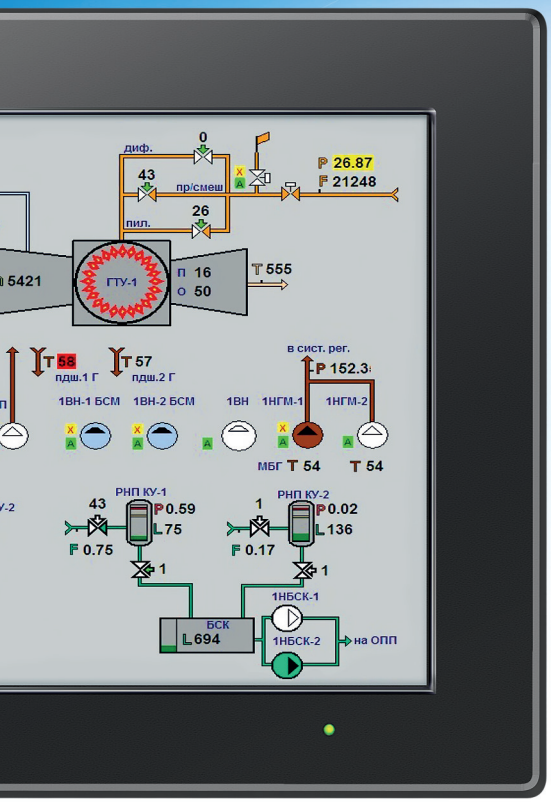

Срок службы: 50 000 часов.

Наработка на отказ, в зависимости от исполнения:

- общепромышленное исполнение – 50 000 часов;
- атомное исполнение – 50 000 часов.

Устойчивость к климатическим внешним воздействующим факторам

- группа УХЛ4 по ГОСТ 15150-69;
- диапазон рабочих температур от 1 до 50°С;
- относительная влажность до 80%.

Устойчивость к механическим внешним воздействующим факторам

- группа М41 по ГОСТ 30631-99 (аналог ГОСТ 17516.1-90);
- воздействие синусоидальной вибрации в диапазоне частот от 2 до 200 Гц при максимальной амплитуде ускорения 20 м/с^2 (2 g);
- воздействие ударов многократного действия со значением пикового ударного ускорения до 30 м/с^2 (3 g) длительностью действия ударного ускорения от 2 до 20 мс.

Сейсмостойкость

Видеомонитор соответствует категории сейсмостойкости I по НП 031-01 при воздействии МРЗ интенсивностью 8 баллов и уровне установки над нулевой отметкой до 25 м.

Степень защиты корпуса: IP30

Электромагнитная совместимость

I. Устойчивость к воздействию помех

Видеомониторы соответствуют требованиям к группе IV по ГОСТ 50746-2000, для всех видов воздействия подтверждено соответствие критерию качества функционирования А.

II. Эмиссия помех

Видеомониторы соответствуют требованиям:
ГОСТ Р 50746-2000 – к оборудованию информационных технологий;
ГОСТ Р 51318.22-2006 – к оборудованию класса А;
ГОСТ Р 51317.3.2-2006 – к оборудованию класса D;
ГОСТ Р 51317.3.3-2008.

Чертежи (Габаритные и установочные размеры ВМП1225-АД)

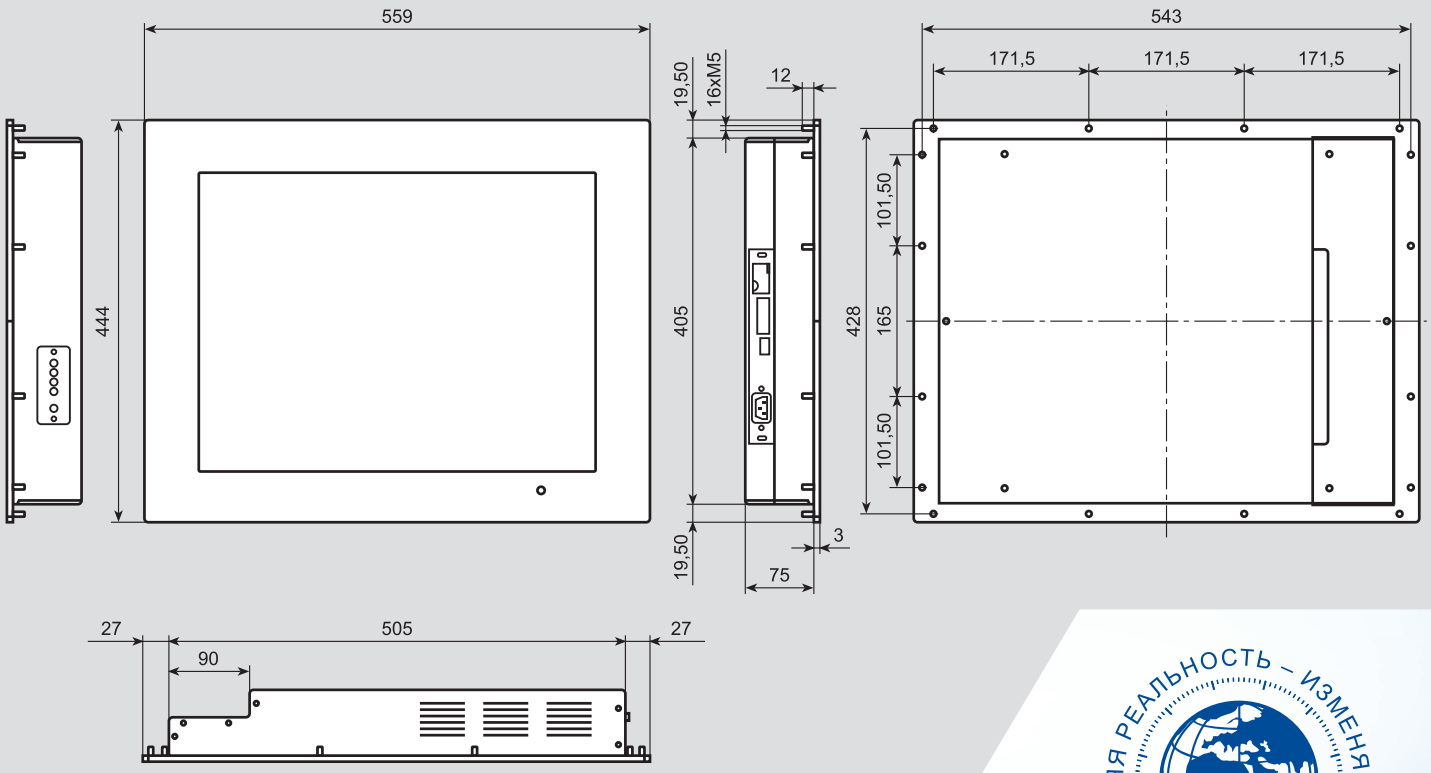

ВИБРАТОР
ПРИБОРОСТРОИТЕЛЬНЫЙ ЗАВОД

ИЗМЕРЯЯ РЕАЛЬНОСТЬ – ИЗМЕНЯЕМ МИР
СДЕЛАНО В РОССИИ

194292, Санкт-Петербург, 2-й верхний переулок, дом 5, литер А, тел.: 8-800-505-1830, (812) 622-0482, факс: (812) 590-9580, 590-9575
www.vbrspb.ru • www.vbrsdrm.ru • www.regigraf.com